Druckvorlage

Lanyards

STOFFARMBAND-GESTALTEN.DE

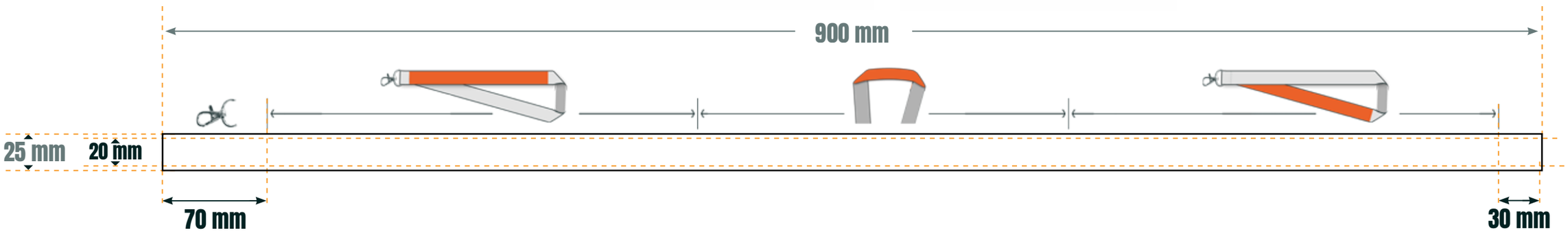

Anlegung der Druckdaten

Dateiformat: JPG | PNG | PDF | EPS

1. Größe 900 x 25 mm *(Lanyard wir dann 900 x 20 mm)*
2. Sicherheitsabstand: Oben und unten 2,5 mm. Links 70 mm und Rechts 30 mm ist der Hakenbereich. Hier dürfen sich keine Texte oder wichtigen Elemente befinden.
3. Schriften müssen in Pfade oder als Kurven konvertiert sein
4. Farbdruck = CMYK | NEON-Faren Möglich (Bitte als Sonderfarbe anlegen: NEON Grün | NEON Gelb | NEON Pink | NEON Orange).
5. Bedruckte Innenseite oder Sicherheitsverschluss in der Mitte Möglich. Dies bitte beim Entwurf berücksichtigen.

WICHITG:

Die Darstellung ist nicht Maßstabgetreu. Bitte beachten Sie das die Monitordarstellung farblich vom Druckergebnis abweichen kann. Die Auswahl „Füllungsübertrag“ und „Füllung überdrucken“ darf bei der Farbvergabe im Druckdesign nicht angewählt werden.